Trinciamiscelatore semovente orizzontale
Horizontal self-propelled cutter-mixer wagon

STORTI

STORTI pointer

Pointer: tradizione ed innovazione

Il nuovo semovente dessilatore trinciamiscelatore distributore POINTER rappresenta l'eccezionale evoluzione dell'esperienza acquisita con le precedenti macchine a miscelazione orizzontale ("Idroalano" – Idroboxer" – "DMU Bulldog" – "DMU Labrador") di cui migliora notevolmente la produttività, apportando numerose innovazioni.

- **Multifunzionalità di dessilazione ed autocaricamento del gruppo fresante.**
- **Elevata qualità di lavoro del trinciamiscelatore orizzontale con il nuovo sistema "Fast-Cut Multiflow".**
- **Utilizzo di collaudati strumenti di controllo e regolazione di tutte le operazioni.**
- **Notevole ed accurato livello di comfort e sicurezza per l'operatore.**

Pointer: tradition and innovation

The new POINTER self-propelled cutter-mixer distributor wagon represents the outstanding development of experience acquired with previous horizontal mixing machines, significantly improving productivity by providing many innovations. The match with a new universal silage cutter completes the machine's excellent performance.

- ***Multiple use silage cutter group for both de-silating and self-loading.***
- ***High quality performance of the cutter-mixer horizontal with the new "Fast-Cut Multiflow" system.***
- ***The use of modern and improved control systems for all operations.***
- ***Maximum comfort and full safety for the operator.***

Sistema di management certificato SQS ISO 9001

CERTIFIED IQNet MANAGEMENT SYSTEM

La Certificazione di Qualità ISO 9001:2008, rilasciata dal prestigioso Ente Svizzero SQS, è il riconoscimento tangibile di questa politica della Qualità.

The ISO 9001:2008 Quality certification, issued by the prestigious Swiss entity SQS, is the tangible recognition of this Quality policy.

Sospensioni anteriori oleopneumatiche

Hydraulic front suspensions

Semovente: tanta tecnologia in poco spazio

Pointer si presenta compatto, maneggevole e versatile; è un semovente dove tutto è pensato per rendere l'investimento del cliente sicuro e redditizio. Per le sue ridotte dimensioni (soprattutto in altezza) può essere utilizzato anche in spazi, finora inaccessibili a tutti gli altri semoventi orizzontali. Telaio, freni, sospensioni e ripartizione delle masse sono stati realizzati in un'ottica più automobilistica che agricola, con il telaio costituito da robusti e rigidi longheroni longitudinali. Le particolari sospensioni oleopneumatiche attutiscono i sobbalzi, causati dalle asperità del terreno, elevando la sicurezza e il comfort per l'operatore.

Self-propelled machine: so much technology in a small space

Pointer is compact, easy to handle and versatile; it is a self-propelled machine with everything designed to make the customer's investment secure and profitable. With its reduced dimensions (especially in height) it can also be used in spaces inaccessible up to now to all the other horizontal self-propelled cutter-mixers. The frame, brakes, suspensions and weight distribution were executed from a more automobilistic than agricultural perspective, with the frame made up of sturdy and rigid longitudinal cross members. The special hydraulic-pneumatic suspensions soften bumps caused by rough terrain, increasing the driver's safety and comfort.

Trasmissione meccanica Storti

STORTI (a differenza dei sistemi idrostatici utilizzati nella maggior parte dei semoventi di altre marche presenti sul mercato) da molti anni adotta sui semoventi un'esclusiva trasmissione meccanica, che massimizza l'utilizzazione della potenza del motore e riduce fino al 25% i consumi di carburante. Anche per il Pointer questa scelta è indice di affidabilità, di durata e di riduzione dei costi di manutenzione.

Storti mechanical transmission

STORTI (in contrast to the hydrostatic systems used in most self-propelled cutter-mixers of other brands on the market) for many years has offered self-propelled cutter-mixers with an exclusive mechanical transmission that maximizes the use of the power of the motor and reduces fuel consumption up to 25%. Also for the Pointer this choice is an index of reliability, duration, and reduction of maintenance costs.

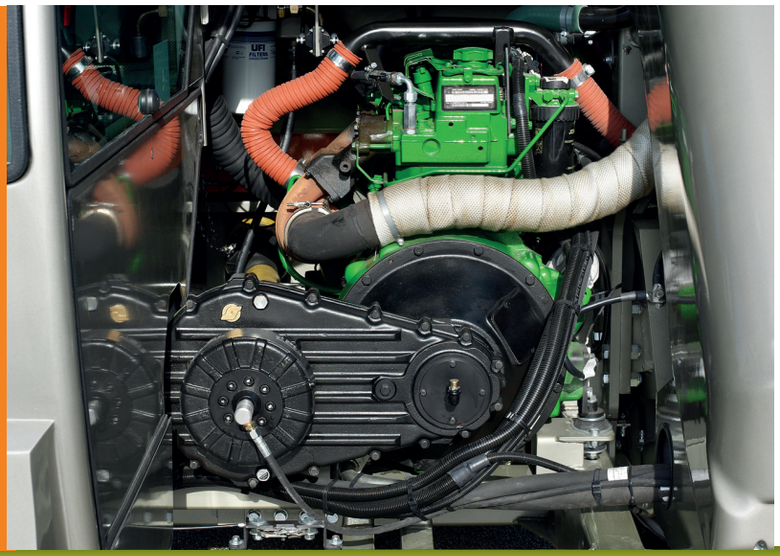

Motori ad elevata affidabilità e bassi consumi

Il semovente Pointer è dotato di un nuovo motore diesel John Deere a iniezione Common Rail da 140 HP, per minimizzare i consumi, aumentare l'affidabilità, ridurre la rumorosità ed abbassare le emissioni nocive. La trasmissione idrostatica alle ruote posteriori permette la massima aderenza al terreno, soprattutto in salita. L'idroguida con volante regolabile e una strumentazione accurata con comandi centralizzati, azionabili da leve a cloches, rendono l'uso della macchina semplice ed intuitivo fin dai primi giorni di lavoro.

High reliability and low consumption engine

Pointer is equipped with a new turbo-diesel Common Rail John Deere engine with 140 HP, to minimize consumption, increase reliability, reduce the noise level and lower hazardous emissions. The rear wheel hydrostatic transmission allows maximum ground holding, especially climbing uphill. The hydrostatic steering with adjustable steering wheel and accurate instruments with centralized controls, activated by a gearshift lever, make the use of the machine simple and intuitive from the first days of work.

STORTI pointer

Dessilazione: il punto di partenza della qualità …

Per evitare fermentazioni, muffe e perdite di prodotto, che si riflettono negativamente sulla salute degli animali e sulla loro produzione di latte o carne, il prelievo degli insilati deve essere effettuato lasciando esposta all'aria la minor superficie possibile ed il fronte dell'insilato deve essere frequentemente rinnovato.
Solo chi, come Storti, lavora da molti anni progettando e realizzando frese dessilatrici sa che la prima qualità del prodotto nasce proprio da qui.
L'apparato fresante del Pointer garantisce un veloce prelievo di un'infinità di prodotti (insilato di erba, fieno, mais-ceroso, polpe, pellet, sfarinati, balle prismatiche o rotoballe di paglia o fieno, ecc.) lasciando una parete pulita, uniforme e priva di fessurazioni.

I coltelli dell'apparato fresante, ricoperti al tungsteno, hanno uno speciale ordinamento incrociato, per cui eseguono un taglio pulito, senza danneggiare la struttura della fibra, anche in presenza di insilati molto duri.

Desilating: the starting point for quality…

To avoid fermentation, mold, and loss of product, negatively affecting the health of the animals and their production of milk or meat, the removal of the silage must be done leaving the smallest surface possible exposed to the air, and the front of the silage must be frequently replaced.
Only companies such as Storti that have worked for many years designing and making silage cutters know that this is the origin of product quality.
The silage cutter of the Pointer guarantees fast removal of an infinite number of products (grass silage, hay, waxy maize, pulp, pellets, flour, square or round bales of straw or hay, etc.) leaving a clean, uniform wall without cracks.

The blades of the cutting device, coated with tungsten, have a special crossed arrangement, performing clean cuts without damaging the structure of the fiber, even with very hard silage.

…con un lavoro veloce, preciso e sicuro

La speciale disposizione dei coltelli e la conformazione del canale di carico permettono alla fresa di caricare in entrambi i sensi di rotazione. Il tappeto di carico ad alta velocità (ed indipendente dalla rotazione della fresa) ottimizza la fase di caricamento, riducendo drasticamente i tempi necessari per la preparazione della razione.
Nell'avvicinarsi alla massa del prodotto da dessilare, il Pointer, con l'utilizzo appropriato del sistema automatico di arresto, compie questa operazione molto dolcemente, evitando di dover ricorrere in continuazione al normale pedale freno; in questo modo l'operatore può lavorare in qualsiasi condizione di pendenza della macchina senza sussulti.

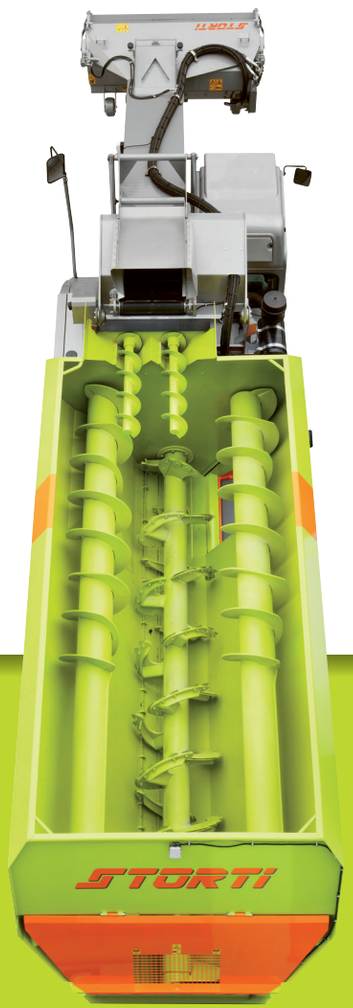

…with fast, precise, and safe work

The special placement of the blades and configuration of the loading channel allow the cutter to load in both directions. The loading belt offers high speed (independent from the rotation of the cutter) and optimizes the loading phase, drastically reducing the time necessary for preparation of the portion.
Approaching the mass of the product for desilating, the Pointer, with the proper use of the automatic stopping system, performs this operation very gently, avoiding having to brake continuously with the normal pedal; in this way, the operator can work in any condition of slope of the machine without stalling.

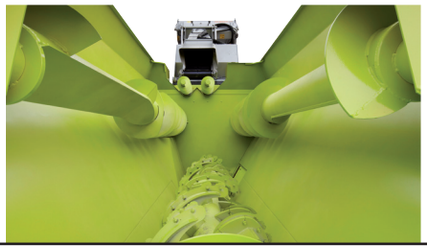

"Fast-Cut Multiflow": l'innovazione nel cuore della macchina.

L'innovazione vera e propria, rispetto a tutti gli altri carri trinciamiscelatori in commercio, si trova all'interno del cassone. Proprio lavorando nel "cuore della macchina", i progettisti STORTI hanno ottenuto risultati straordinari con il nuovo sistema "Fast-Cut Multiflow" ("Taglio Veloce Multiflusso").
La coclea centrale, infatti, è formata da un tubo sovradimensionato con nuove pale asimmetriche, saldate e distanziate tra di loro in modo da ottenere l'esatta angolazione differenziata. Il risultato è un contemporaneo rimescolamento radiale e assiale ed uno spostamento verso l'alto del prodotto. Il lavoro d'innalzamento del prodotto avviene su tutta la coclea, ma in maniera più marcata lungo la parte centro-anteriore che è quella, per sua natura, più soggetta a compressione. In questo modo l'assorbimento di potenza è ridotto al minimo e la miscelata rimane soffice ed integra nella sua struttura, conservando inalterate le proprie qualità organolettiche.

"Fast-Cut Multiflow:" innovation in the heart of the machine.

Compared with all the other cutter-mixer wagons on the market, this machine's true innovation is found inside the tank. Working precisely in the "heart of the machine," STORTI designers have obtained extraordinary results with the new "Fast-Cut Multiflow" system.
The central auger, in fact, is formed by an oversized tube with new asymmetrical hubs, welded and distanced to obtain the exact differentiated angle. The result is simultaneous radial and axial mixing and upward movement of the product.
The work of lifting the product takes place all along the auger, but more markedly along the front-central part which, by its nature, is more subject to compression. In this way the power absorption is minimum and the mixing remains soft and whole in its structure, keeping its organoleptic qualities unchanged.

I NUOVI COLTELLI

I nuovi coltelli, particolarmente duri e resistenti, sono a taglio progressivo. Inoltre, il doppio tagliente permette il riposizionamento e riutilizzo del coltello quando una parte dello stesso si usura. E' sufficiente allentare il bullone e fissare nuovamente alla pala miscelatrice il coltello nella posizione idonea. La disposizione dei coltelli sulla pala è stata studiata per ottenere un taglio netto e senza sfibrature del prodotto, evitando di conseguenza che i foraggi si attorciglino sulla coclea.

THE NEW BLADES

The particularly hard and resistant new blades cut progressively. Additionally, the double cutter allows repositioning and reuse of the blade when part of it is worn. Just loosen the bolt and reattach the blade to the mixer hub in the proper position.
Placement of the blades on the hub was designed to obtain neat cutting without crushing the product, consequently avoiding the fodder twisting around the auger.

LE NUOVE PALE

Dall'esperienza STORTI sono nate anche le nuove pale della coclea centrale POINTER, che uniscono in sé stesse efficacia, velocità e precisione di taglio con semplicità di manutenzione. Il loro profilo asimmetrico esterno di forma convessa garantisce un lavoro efficace ed uniforme di tutti i coltelli; il profilo interno di forma concava assicura la sofficità della miscelata.

THE NEW PADDLES

STORTI's experience also led to the creation of the new paddles of the central POINTER auger, uniting efficiency, speed, and cutting precision with simplicity of maintenance. Their convex asymmetrical external profile guarantees the effective and uniform work of all the blades; the concave asymmetrical internal profile ensures the softness of the mixture.

STORTI pointer

Cabina di guida: un comfort sempre ottimale

Moderna e riccamente equipaggiata la cabina del Pointer presenta un ambiente spazioso confortevole e silenzioso. Tutto questo grazie alle sospensioni anteriori e posteriori, al profilo aerodinamico, all'ancoraggio elastico cabina-telaio su antivibranti, al sedile ergonomico e ammortizzato, all'impianto di riscaldamento e di ventilazione/climatizzazione a ricircolo d'aria.

Driver's cab: always the best of comfort

The cab of the Pointer is modern and luxuriously equipped, offering a spacious, comfortable and quiet environment. All this is thanks to the front and rear suspension, its aerodynamic shape, the elastic anti-vibration cab-frame connection, the ergonomic cushioned seat, and the heating and ventilation/climate-control air cycling system.

DISTRIBUZIONE: FLUSSO CONTINUO E REGOLARE

La distribuzione della miscelata nelle mangiatoie avviene in maniera rapida, continua e regolare, grazie all'ampia porta di scarico (larghezza mm. 900) posta sul lato destro anteriore (in senso di marcia). Per particolari esigenze vengono montate prolunghe di scarico in gomma (fisse o regolabili in altezza e con diverse lunghezze).

DISTRIBUTION: CONTINUOUS AND REGULAR FLOW

The distribution of the mixture into the trough takes place in a fast, continuous, and regular manner, thanks to the large discharge door (width mm. 900) placed on the right front side (in driving direction).
For special requirements, rubber discharge extensions can be attached (fixed or adjustable in height and with several lenghts available).

Grande accessibilità e facilità di manutenzione

Grazie alla presenza di ampie cofanatura apribili, viene assicurata la massima accessibilità agli organi principali, facilitando tutte le operazioni di manutenzione.

Easy access and easy maintenance

The many hoods that can be opened offer maximum accessibility to the main mechanical areas, facilitating maintenance operations.

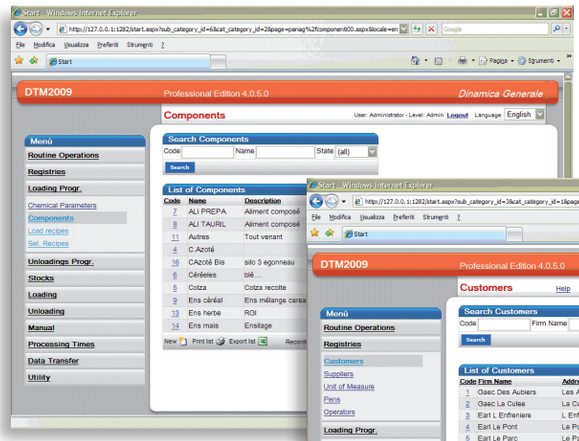

DATA TRANSFERT MANAGEMENT
Advanced weighing systems to keep the distributed ration constantly under control according to Precision Feeding criteria.

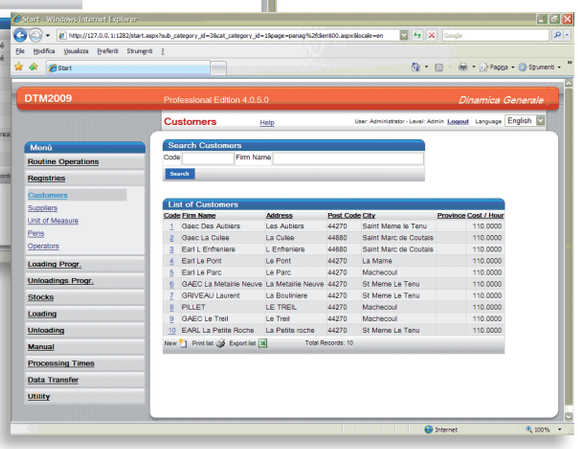

DATA TRANSFERT MANAGEMENT
Sistemi avanzati di pesatura per tenere costantemente sotto controllo la razione secondo i criteri del Precision feeding.

Pesatura elettronica: precisione e affidabilità

Per un maggior sfruttamento delle potenzialità del sistema TMR-Unifeed è necessario un sistema di pesatura moderno ed affidabile. Per questo tutti i modelli della gamma STORTI sono dotati di un impianto di pesatura elettronica formato da tre sensori e da numerosi strumenti indicatori con svariate possibilità di programmazione.

Electronic weighing: precision and reliability

For best use of the potential of the TMR-Unifeed system, a modern and reliable weighing system is necessary. This is why all the models of the STORTI range have an electronic weighing system formed of three sensors and many indicator instruments with diverse programming possibilities.

LA TECNOLOGIA STORTI ESALTA E VALORIZZA IL TMR-UNIFEED

Soltanto una miscelazione di qualità eccellente può offrire un nutrimento appetibile per il bestiame, evidenziando tutti i vantaggi produttivi di questo sistema di alimentazione. Grazie a studi mirati all'ottenimento dell'unifeed "ideale", i trinciamiscelatori Storti, abbinati ad alimenti di qualità, forniscono una razione fresca, appetibile, con un'adeguata struttura, in grado di assicurare la giusta ruminazione. Curare con attenzione questo aspetto consente il controllo delle fermentazioni ruminali e una maggiore digeribilità della componente fibrosa della dieta. Tutte queste caratteristiche assicurano un maggior benessere dell'animale e quindi una maggiore produzione.

STORTI TECHNOLOGY ENHANCES AND MAKES THE MOST OF TMR SCIENCE

Only a high quality mixed ration can offer a desirable feeding for the cattle, obtaining at the same time the advantages the TMR system provides.
Thanks to the research activity carried out with the aim of achieving the optimal TMR, Storti's mixer wagons, together with high quality feeding components, are able to guarantee a fresh and desirable ration, with adequate physical characteristics in order to guarantee the correct rumination.
This allows a perfect control of the ruminal fermentations and an increased digestibility of TMR's fibrous part.
All these factors assure a higher well-being of the cattle and a higher production performance.

pointer

Vers. 0909 IT EN • *Nell'interesse di un continuo sviluppo dei prodotti, Storti S.p.A. si riserva il diritto di cambiare in qualsiasi momento le specifiche e/o i prodotti stessi. Dati indicativi e non vincolanti per la casa costruttrice • Technical data and images are guideline only. In the effort to provide products that constantly meet client requirements, Storti S.p.A. reserves the right to apply updates at any time and without notice.*

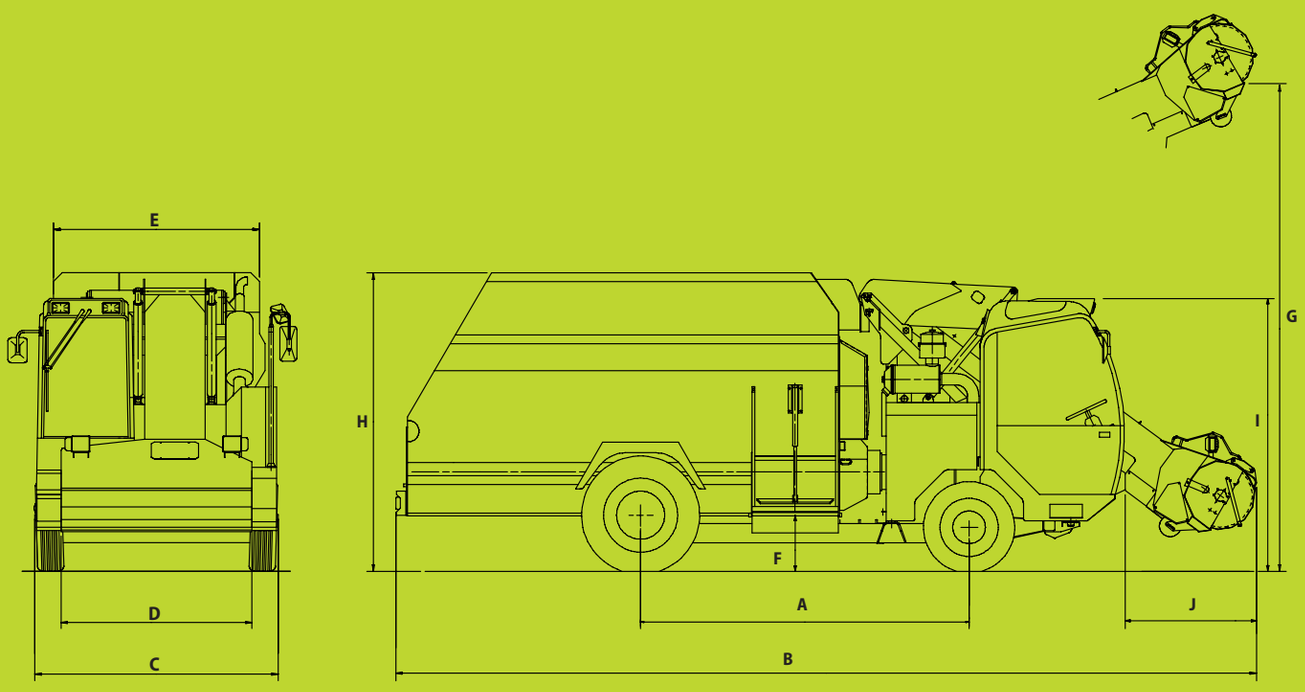

Pointer	m³	12		16	
		Standard	HS	Standard	HS
A	mm	3.050		3.550	
B	mm	7.745		8.415	
C	mm	2.260		2.260	
D	mm	1.770		1.770	
E	mm	1.910		1.910	
F	mm	560		560	
G	mm	4.500		4.500	
H	mm	2.720	2.765	2.830	2.875
I	mm	2.520		2.520	
J	mm	1.220		1.220	
Potenza motore ***Engine power***	kW/HP	104/140		104/140	
Velocità max ***Max speed***	km/h	15	40	15	40
Peso a vuoto ***Empty weight***	kg	8.460	9.140	9.220	9.900
Peso a pieno carico ***Max. loaded weight***	kg	14.200	12.500	14.200	12.500

www.masterstudio.com

Rivenditore autorizzato
Authorized Dealer

STORTI S.p.A.

37050 Belfiore (VR) ITALY
Via Castelletto, 10
Tel. +39 0456 134 311 Fax +39 0456 149 006
info@storti.com